robot coupe®

Blixer® 4-3000

D	
Nombre de portions de 200 gr par service	2 / 15
Quantité travaillée par opération	0,4 à 3 kg

A DESCRIPTIF COMMERCIAL

Le Blixer 4-3000 permet de réaliser facilement des repas à textures adaptées crus ou cuits, liquides, semi-liquides ou pâteux aussi bien en petites qu'en grandes quantités, en un minimum de temps.

B DESCRIPTIF TECHNIQUE

Blixer 4-3000. Monophasé 230V/50/1. Puissance 900 W. Vitesse 3000 tr/min. Cuve inox de 4,5 litres avec poignée et couteau 2 lames dentées fond de cuve inclus. Couvercle étanche avec bras racleur. 2 à 15 portions de 200 gr.

Sélectionnez toutes les options au verso dans la partie F

C CARACTERISTIQUES TECHNIQUES

Puissance utile	900 Watts
Données électriques	Monophasé 230V/50/1 5,5 Amp - Prise fournie
Vitesse	3000 tr/min
Dimensions (LxPxH)	242 x 332 x 479 mm
Taux de recyclabilité	95 %
Poids net	15 kg
Référence	33208

NORMES CE
NF EN 12100-1 et 2 - 2004, NF EN 60204-1 - 2006, NF EN 12852, NF EN 60529-2000 - IP55 - IP34

E CARACTERISTIQUES DU PRODUIT

BLOC MOTEUR

- **Moteur industriel asynchrone** en prise directe (pas de courroie) pour un usage intensif.
- Puissance 900 Watts.
- Arbre moteur inox.
- Bloc moteur métallique.
- Sécurité magnétique, protection thermique et frein moteur.
- **1 vitesse 3000 tr/min**
- **Fonction pulse** pour une meilleure précision de coupe

FONCTION BLIXER®

- **Cuve de 4,5 litres inox** avec poignée pour une meilleure préhension.
- **Couteau fond de cuve** muni de 2 lames dentées inox haute résistance pour une parfaite homogénéité des produits travaillés même en petites quantités.
- **Orifice central du couvercle** prévu pour l'adjonction de liquides ou d'ingrédients en cours de préparation.
- **Couvercle transparent** très résistant à la chaleur et aux chocs, pour un contrôle permanent et facile des travaux en cours de réalisation.
- Ensemble cuve-couvercle étanche avec bras racleur de cuve et essuie-couvercle.
- Toutes les pièces se démontent pour un nettoyage facile en lave-vaisselle.

ACCESSOIRES INCLUS

- Cuve 4,5 litres avec couvercle.
- Bras racleur et essuie-couvercle.
- Couteau 2 lames dentées inox avec capuchon démontable.

Blixer® 4-3000

F ACCESSOIRES EN OPTION

- Accessoire supplémentaire : cuve, couteau, couvercle et bras racleur - Réf 27338
- Couteau 2 lames crantées pour les broyages et pétrissages - Réf 27350
- Couteau 2 lames dentées supplémentaire, réf 27349

G RÉSERVATION
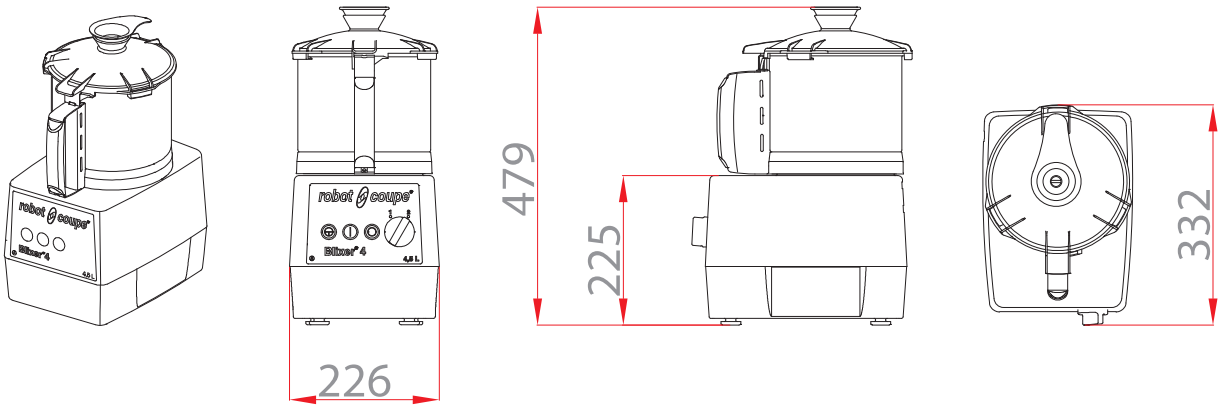
230 V/50/1 - câble et prise fournis