REPÈRE #

MODELE #

NOM #

SIS #

AIA #

Coupe-pains
Table mobile pour coupe-pain électrique CPX

653180 (TT11)

Table mobile inox avec tablette rabattable et bac gastronorme 1/1

Description courte

Repère No.

Constuction en acier inox.Equipé de deux pieds en partie avant et de deux roulettes sur l'arrière. Fourni avec un bac Gastro 1/1 en polycarbonate.

APPROBATION:

Coupe-pains
Table mobile pour coupe-pain électrique CPX

Coupe-pains
Table mobile pour coupe-pain électrique CPX

Avant

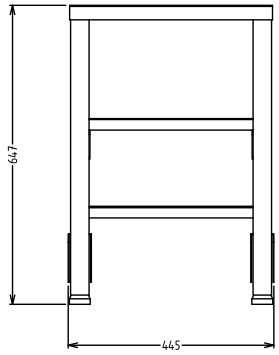

Côté

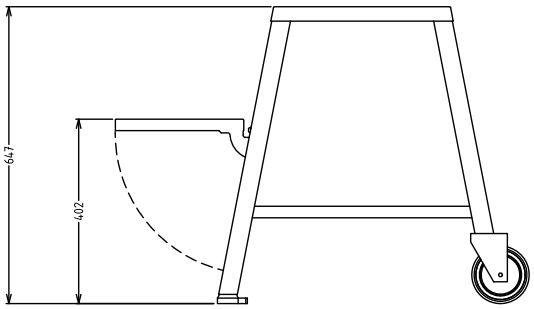

Dessus

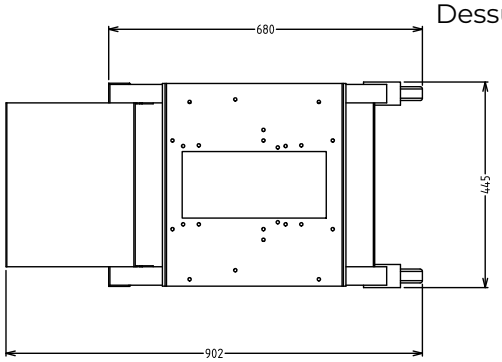

Informations générales

Largeur extérieure 653180 (TT11)	445 mm
Profondeur extérieure	690 mm
Hauteur extérieure	576 mm
Poids net (kg) :	14

La societe se reserve le droit de modifier les specifications techniques sans préavis.