DELCOUPE
la préparation par excellence

FICHE TECHNIQUE TRANCHEUR

Réf. : 0028ALU
Modèle : P350 AMIRAL SBR ALUMINIUM

P350 *Amiral* SBR
ALUMINIUM

DESCRIPTIF

- MODÈLE : P350 AMIRAL SBR ALUMINIUM
- RÉFÉRENCE : 0028ALU
- Construction aluminium anodisé
- Entrainement par pignon
- Grand dégagement de la lame pour nettoyage express
- Système SBR - extraction de lame rapide et sécurisée
- Affûteur hygiénique séparé
- Etanche IP54 (M/A IP66) - Lavage douchette
- Monophasé 230 V
- Recommandé pour toutes restaurations et métiers de bouche

Dégagement de la lame

Extraction de lame sécurisée

Large choix de configurations et de dimensions

CARACTÉRISTIQUES TECHNIQUES

Modèle	P350 AMIRAL SBR ALUMINIUM
Code	0028ALU
Dimensions (mm)	
Largeur	710
Profondeur	600
Hauteur	470
Poids (kg)	32
Caractéristiques	
Entrainement	pignon
Nombre de couverts	0 - 1000
Puissance (w)	250
Ø Lame (mm)	350
Coupe L x H x Epaisseur (mm)	280 x 190 x 20
Système SBR	Extraction de lame rapide et sécurisée
Nettoyage	Lavage douchette
Installation	
Alimentation électrique	Monophasé 230 V / 50 Hz

DIMENSIONS (mm)

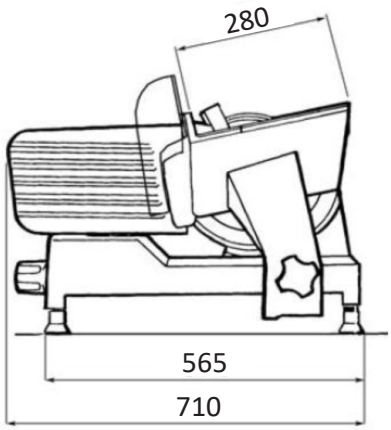

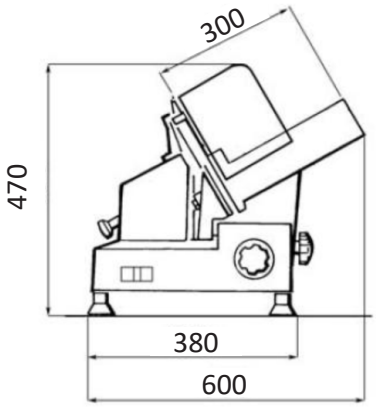

DELCOUPE
48 avenue Chanoine Cartellier
69230 Saint-Genis-Laval
04.72.820.222
04.72.820.333
www.delcoupe.com
delcoupe@delcoupe.com