KM30-001

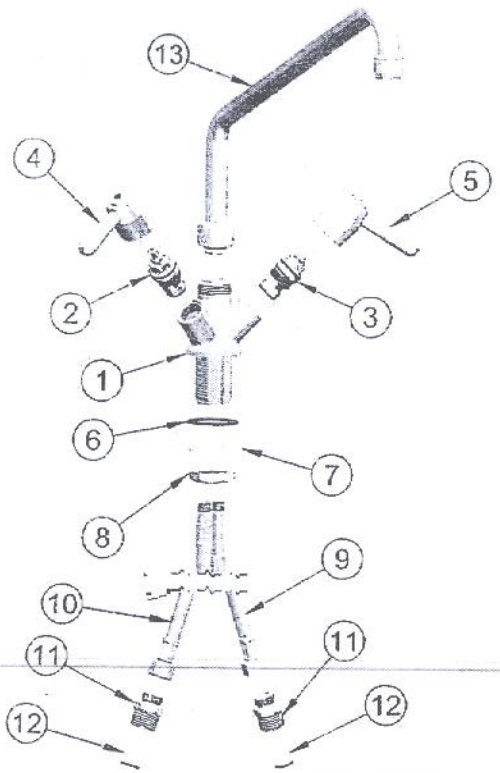

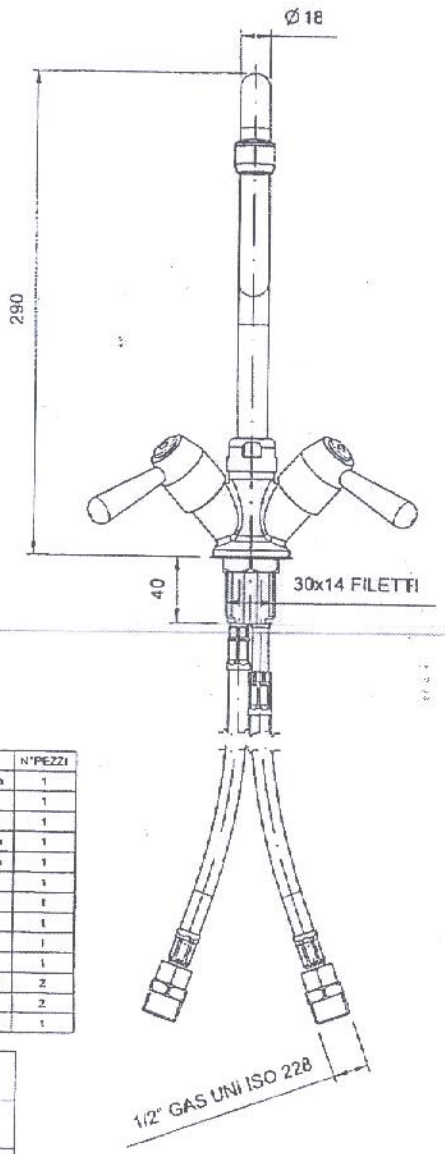

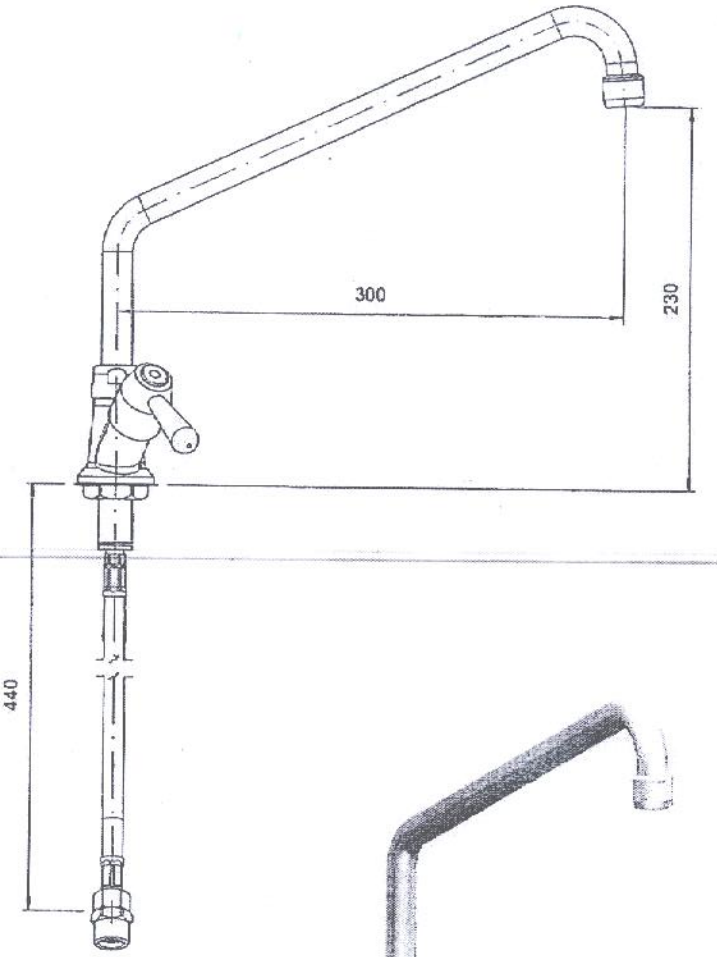

POS	CODICE	DESCRIZIONE	MATERIALE	RIVESTIMENTO	N°PEZZI
1	22901094	CORPO RUBINETTO MONOFORO	UNI EN 12164 CW614N	Ni 12 um Cr 0.3 um	1
2	36107373	VITONE DA 1/2" 1/4 DI GIRO A. CALDA	VARI	/	1
3	36107374	VITONE DA 1/2" 1/4 DI GIRO A. FREDDA	VARI	/	1
4	36103616	MANIGLIA COMANDI 1/4" ACQUA CALDA		Ni 12 um Cr 0.3 um	1
5	36103627	MANIGLIA COMANDI 1/4" ACQUA FREDDA		Ni 12 um Cr 0.3 um	1
6	34012800	GUARNIZIONE 42x32x2	GOMMA TELATA	/	1
7	32005870	RONDELLA	ACCIAIO INOX AISI 304	/	1
8	32001220	DADO ESAGONALE FILETTO 30x14	UNI EN 12164 CW614N	/	1
9	31002220	FLESSIBILE DA 3/8" COLONNINA LUNGA		/	1
10	31002219	FLESSIBILE DA 3/8" COLONNINA CORTA		/	1
11	22305620	RACCORDO PER VALVOLINA	UNI EN 12164 CW614N	Ni 12 um Cr 0.3 um	2
12	34037219	VALVOLINA DI NON RITORNO	ABS	/	2
13	36100805	CANNA SNODABILE TIPO U DA MM.300		Ni 12 um Cr 0.3 um	1

MATERIALE

RIVESTIMENTO / TRATTAMENTO

/

COD. CLIENTE /	SOSTITUISCE IL DIS. COD. /	SCALA 1:2	FOGLIO A2

REV.	DESCRIZIONE	DIS.	DATA	VERIF.	APPR.
0	PRIMA EMISSIONE	MILLIN	[illegible]		

DENOMINAZIONE

RUBINETTO MONOFORO COM. 1/4 DI GIRO

CANNA U MM.300 CON VALVOLINE 1/2" M

TOLLERANZE GENERALI

DA 1 A 6	DA 6 A 30	DA 30 A 120	DA 120 A 300	DA 300 A 1000	DA 1000 A 2000
± 0.10	± 0.15	± 0.30	± 0.50	± 1.00	± 1.50