CAMBRO

Conteneurs Ultra Camtainers®

Boissons chaudes et froides

Modèles UC250 (10,4 L)
UC500 (19,9 L)
UC1000 (39,7 L)

StoreSafe

Caractéristiques et Avantages

- Conteneur élégant, idéal pour le service en salle des boissons chaudes et froides. Facilement empilable pour l'entreposage et le transport, y compris avec les conteneurs isothermes Camtainer®.
- Capacité en nombre de tasses de 210 mL :
  Model UC250 – 50
  Model UC500 – 96
  Model UC1000 – 192
- La construction moulée monobloc, sans soudure, à double paroi de polyéthylène haute densité est extrêmement durable, compatible avec le lave-vaisselle et résiste aux chocs. La surface extérieure texturée résiste aux rayures.
- L'isolant en mousse de polyuréthane offre une excellente rétention de la température chaude ou froide pendant des heures. Les boissons chaudes conservent leur chaleur sans qu'il soit nécessaire de recourir à une source de chaleur externe coûteuse.
- Les poignées moulées, confortables et commodes, facilitent le transport du conteneur.
- Les verrous à détente brusque en nylon sont faciles à ouvrir et fermer et permettent une rétention maximale de la température.
- Le gros robinet antigouttes encastré, facile d'accès, permet de remplir des récipients à boire de grande taille. Un distributeur Easy-Serve facilite davantage encore le service.
- Le clapet d'aération équilibre la pression et permet à la vapeur de s'échapper.
- Des étiquettes autocollantes sont incluses pour faciliter l'identification des boissons.
- Des socles et des casiers à condiments sont disponibles en option pour tous les modèles.
- Les chariots Camdollies® disponibles en option facilitent le transport des conteneurs.
- Non électrique.
- Ne requiert aucun assemblage.
- Dix couleurs au choix.

Référence: 47219
Bouchon Convertisseur Conteneur à Boisson à Conteneur à Soupe

Article n° Ref 30843 en 10.4L

Code d'identification du rédacteur de descriptif _____

N° de modèle _____

Quantité _____

Pour servir les boissons, il suffit de placer le récipient à boire sous le robinet et de le pousser contre le levier du distributeur Easy Serve.

La large ouverture de l'encastrement accepte les gros récipients à boire. La position du robinet encastré est adaptée aux récipients à boire de grande taille.

CHAUD (UC250)

Température de Départ	1 heure	2 heures	3 heures	4 heures
88°C	85,5°C	84°C	82°C	80°C

FROID (UC250)

Température de Départ	1 heure	2 heures	3 heures	4 heures
0,5°C	1°C	1°C	1,5°C	2°C

Homologations

NSF®

© Cambro Manufacturing Company
5801 Skylab Road, Huntington Beach, CA 92647-2056, U.S.A.
Cambro USA Téléphone : 714 848 1555 **Europe – CEL Téléphone :** 0800 910 878

Conteneurs Ultra Camtainers®

Boissons chaudes et froides

Modèles UC250 (10,4 L)
UC500 (19,9 L)
UC1000 (39,7 L)

Article n° _____

Code d'identification du rédacteur de descriptif _____

N° de modèle _____

Quantité _____

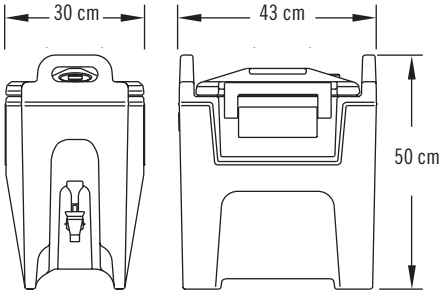

UC250

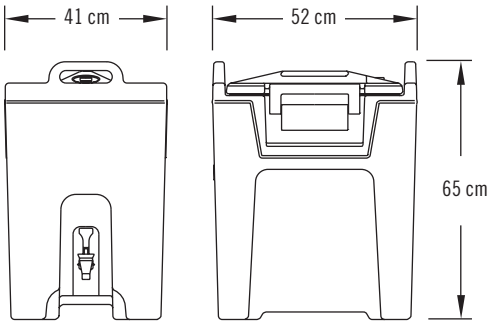

UC1000

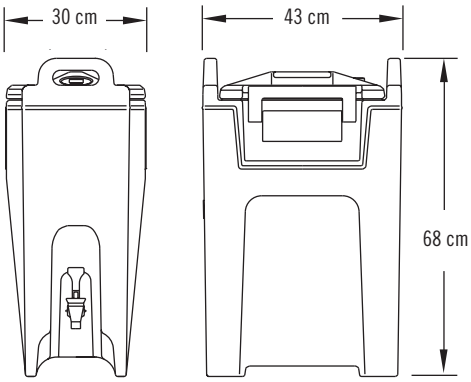

UC500

Caractéristiques

Tolérance dimensionnelle : +/- 0,64 cm

Code	Description	Capacité Totale	Capacité en nombre de tasses de 210 mL	Dimensions P x La x H	Carton poids/kg (volume/m³)
UC250	Ultra Camtainer	10,4 L	50	30 x 43 x 50 cm	7,7 (0,069)
UC500	Ultra Camtainer	19,9 L	96	30 x 43 x 68 cm	9,5 (0,09)
UC1000	Ultra Camtainer	39,7 L	192	41 x 52 x 65 cm	14,1 (0,118)

Accessoires en Option

Distributeur Easy Serve ❑ LCDES – Noir (110)

Socle ❑ R500LCD pour modèles UC250 et UC500
❑ R1000LCD pour modèles UC1000

Casier à Condiments ❑ LCDCH pour modèles UC250 et UC500
❑ LCDCH10 pour modèles UC1000

Camdolly® ❑ CD100 ❑ CD100H pour modèles UC250 et UC500
❑ CD100HB pour modèles UC250 et UC500
❑ CD300 ❑ CD100H pour modèles UC1000
❑ CD300HB pour modèles UC1000

Couleurs Proposées de Série

❑ Bleu Marine (186)
❑ Marron Foncé (131)
❑ Noir (110)
❑ Granite Sable (194)
❑ Bleu Ardoise (401)
❑ Rouge Brique (402)
❑ Granite Gris (191)
❑ Café (157)
❑ Vert (519)
❑ Granite Vert (192)

Spécifications Architecturales et d'ingénierie

Le conteneur/distributeur portable, non électrique, de boissons chaudes et froides doit être un conteneur Ultra Camtainer (modèles ….) fabriqué par Cambro Mfg. Co., Huntington Beach, CA 92647, États-Unis. Il doit être monobloc, sans soudure, à double paroi de polyéthylène haute densité et isolé avec de la mousse de polyuréthane injectée. Il doit être équipé d'un clapet d'aération pour équilibrer la pression et permettre à la vapeur de s'échapper. Il doit être muni de verrous à détente brusque durables, en nylon. Il doit avoir des poignées moulées faciles à saisir. Il doit être muni d'un robinet antigouttes encastré facile à manipuler. Un distributeur Easy Serve doit être disponible en option. Des étiquettes autocollantes doivent être fournies pour permettre une identification rapide du contenu. Un socle et un casier pour condiments doivent être disponibles en option. Le conteneur ne doit nécessiter aucun assemblage et doit être proposé en un choix de dix couleurs.

Homologations

NSF®

CAMBRO®

© Cambro Manufacturing Company 5801 Skylab Road, Huntington Beach, CA 92647-2056, U.S.A.
Cambro USA Téléphone : 714 848 1555 **Europe – CEL Téléphone :** 0800 910 878

I112811 Camtainers French CS