| INDICE | REP. | Modifications | DATE | NOM |
|---|---|---|---|---|
| A | . | création plan 07 206-05 | 31/07/07 | ER |
| . | . | . | . | . |

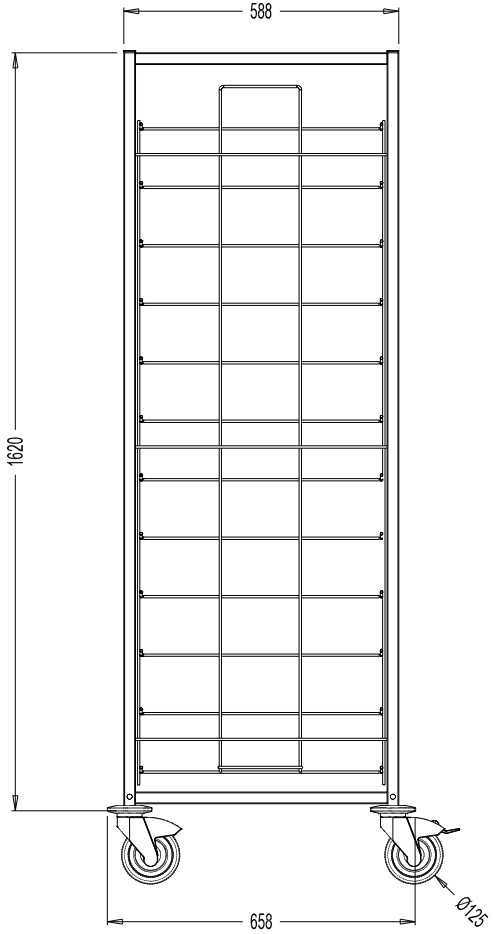


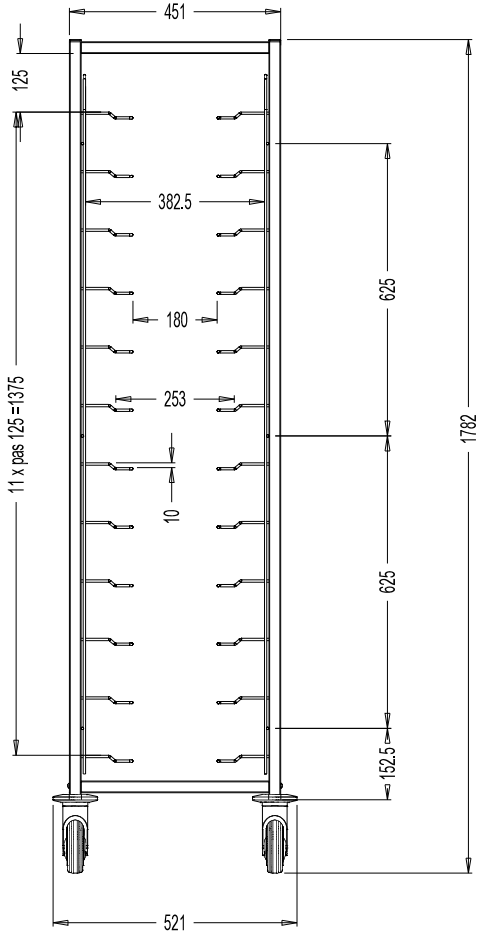


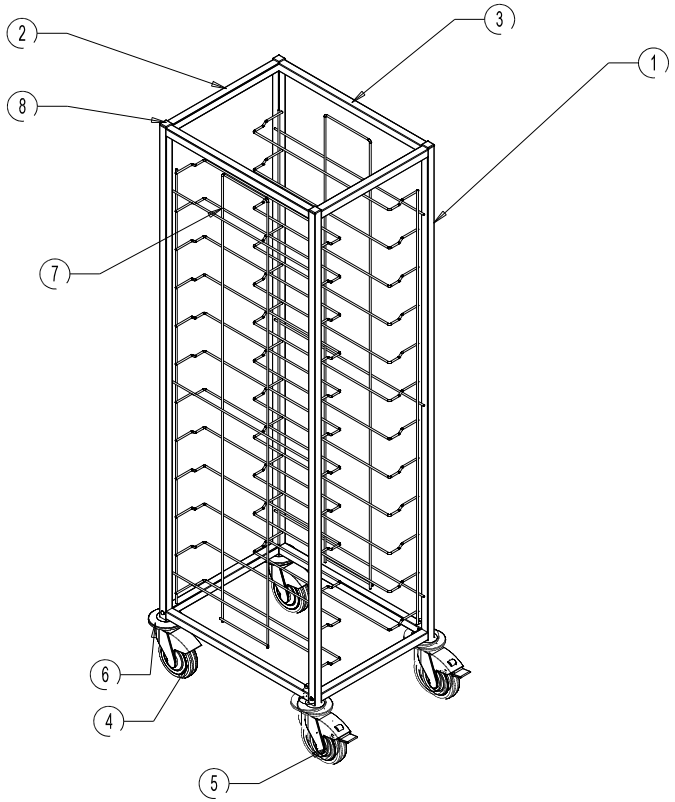


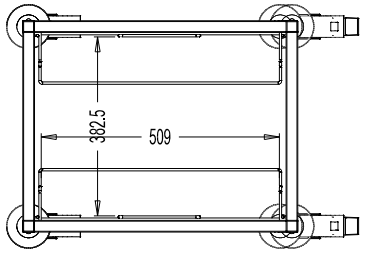


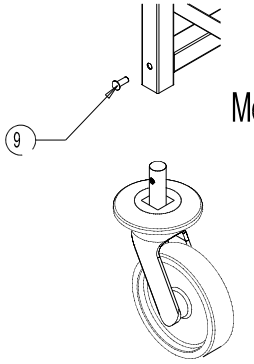


Montage

| Repère | Désignation | Nb | Dimension | Référence |
|---|---|---|---|---|
| 9 | VIS TB M6*16 TORX | 4 | . | VISV000053 |
| 8 | EMBOUT CARRE NOIR | 4 | . | DIV0000008 |
| 7 | ECHELLE 12 NIVEAUX pas 125mm | 2 | . | CHDIV10109 |
| 6 | BUTOIR | 4 | . | RLTB000001 |
| 5 | ROULETTE A OEIL AVEC FREIN | 2 | Ø125 | RLTP000014 |
| 4 | ROULETTE A OEIL SANS FREIN | 2 | Ø125 | RLTP000013 |
| 3 | TUBE 25*25*1,2 | 4 | 538 | . |
| 2 | TUBE 25*25*1,2 | 4 | 401 | . |
| 1 | TUBE 25*25*1,2 | 4 | 1620 | CHRSE00001 |

| | |
|---|---|
| < 500 mm | ± 1 |
| 500 - 1000 mm | ± 2 |
| > 1000 mm | ± 5 |
| ▱ // ⊥ | 2 |

TSA Inox

ECH : 1/4

A0

CHARIOT DE DEBARRASSAGE
12 NIVEAUX - PAS 125mm réf.900144

Référence : CHDE010012

Matière : ACIER INOX AUSTENETIQUE

Dessiné par : NICOLAS

Le : 25/07/07

Indice : A

Traitement : BROSSAGE

8, rue Jules Py
BP 5 - 88210 Moussey
Tél : +(33) 03 29 42 50 00
Fax : +(33) 03 29 41 31 09
Email : tsa@tsainox.fr