TOURNUS EQUIPEMENT

CHARIOTS A DEBARRASSER
2 arceaux

CARACTERISTIQUES TECHNIQUES :

- Montants tube acier inoxydable alimentaire Ø25 mm épaisseur 12/10ème mm cintrés formant deux poignées.
- Plateaux insonorisés en acier inoxydable alimentaire.
- Charge maximale : 50 Kg par plateau.
- 4 roues pivotantes Ø125 mm à chape polyamide, dont 2 à frein et bandage non marquant.
- Pare-chocs annulaires.
- Livrés sous film plastique.
- Accessoires crochetables :
  - bac à couverts GN 1/3, profondeur 200 mm, référence 801 395.
  - support sac, référence 801 538.
  - bac à déchets, référence 801 537.

La marque NF Hygiène Alimentaire, délivrée par AFNOR Certification, certifie la conformité au référentiel NF031, accessible sur www.marque-nf.com, pour l'aptitude au nettoyage.

Référence 778006

Nombre de plateaux	Cote entre plateaux h (en mm)	Hauteur chariot H (en mm)	Chariot petit modèle plateaux 800 x 530 mm		Chariot grand modèle plateaux 1000 x 600 mm	
			sans galerie	avec galerie	sans galerie	avec galerie
2	560	960	801 542	801 546	801 552	801 556
3	260	960	801 543	801 547	801 553	801557
4	300	1260	801 544	-	801 554	-

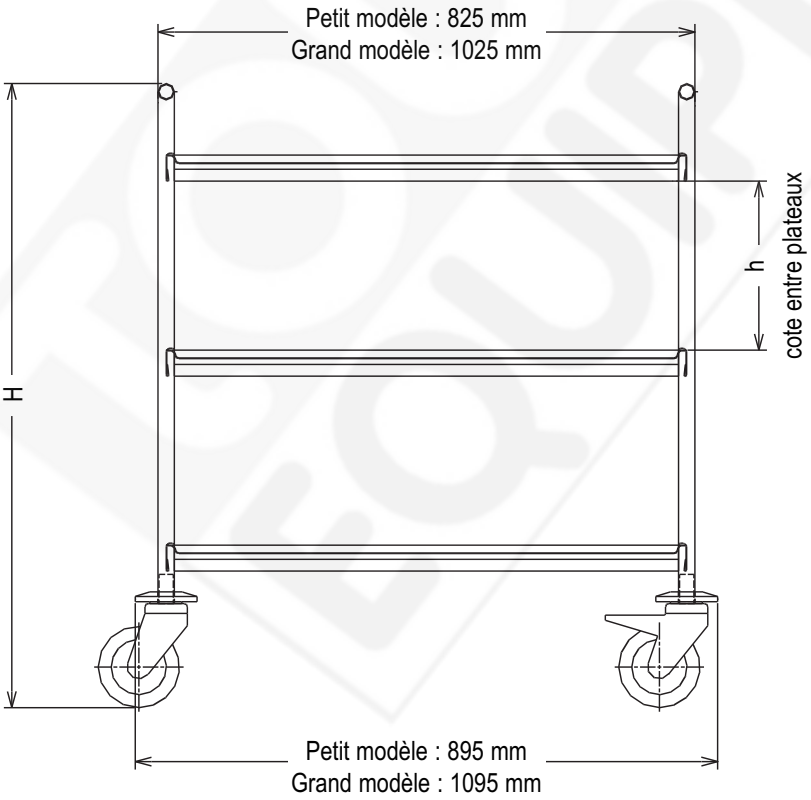

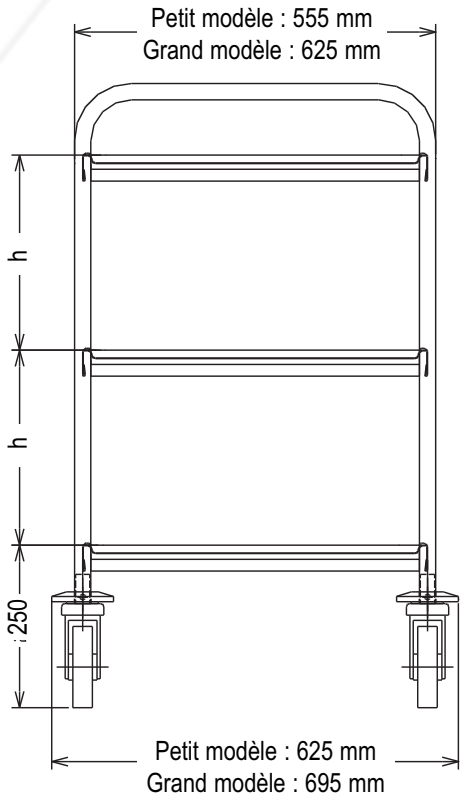

Document non contractuel. Les caractéristiques indiquées peuvent être modifiées en vues d'améliorations.

TOURNUS EQUIPEMENT-25 avenue Jean Moulin-B.P.59 F-71700 TOURNUS - Tél +33 (0)3 85 27 42 42 - Fax +33 (0)3 85 27 42 99